SWIVEL CHAIR

服务热线 400-178-0096

Swivel Chair

办公椅使用说明书

CONTENTS

适用范围 ····· 2

材料说明 ····· 6

注意事项 ····· 7

结构特点 ····· 8

组装教程 ····· 10

功能介绍 ····· 12

清洁及保养方式 ····· 14

质量保证及售后服务 ····· 15

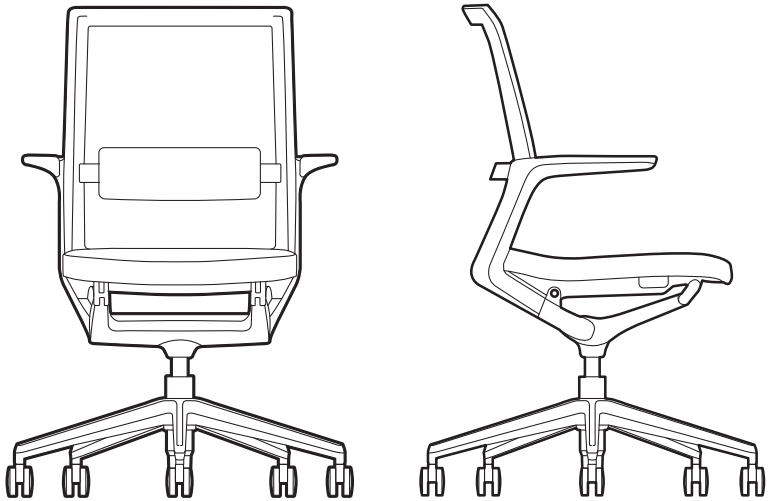

Wing-A

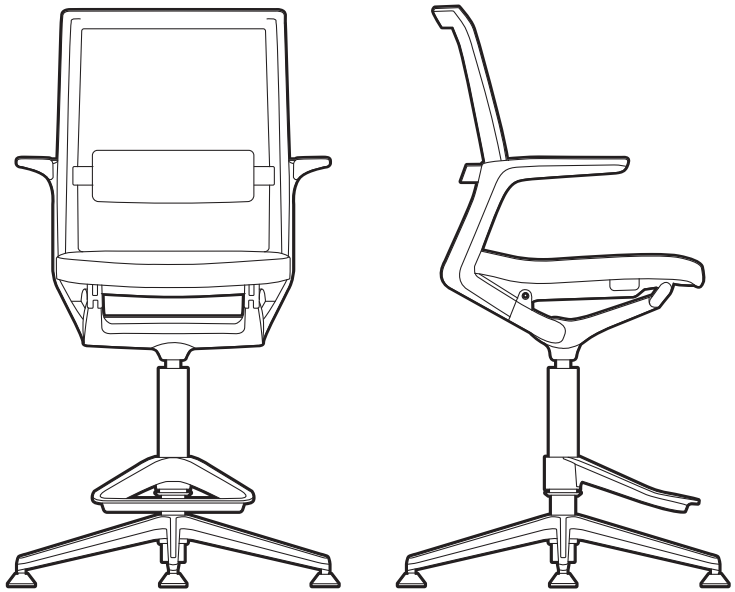

Wing-A1

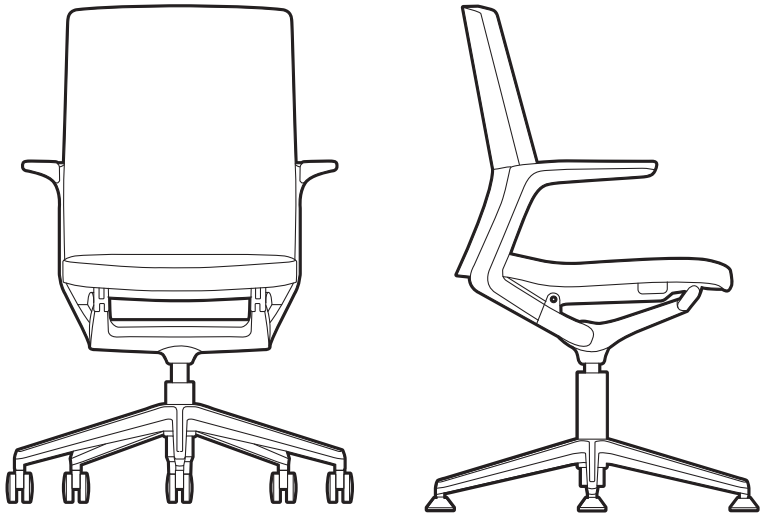

Wing-B

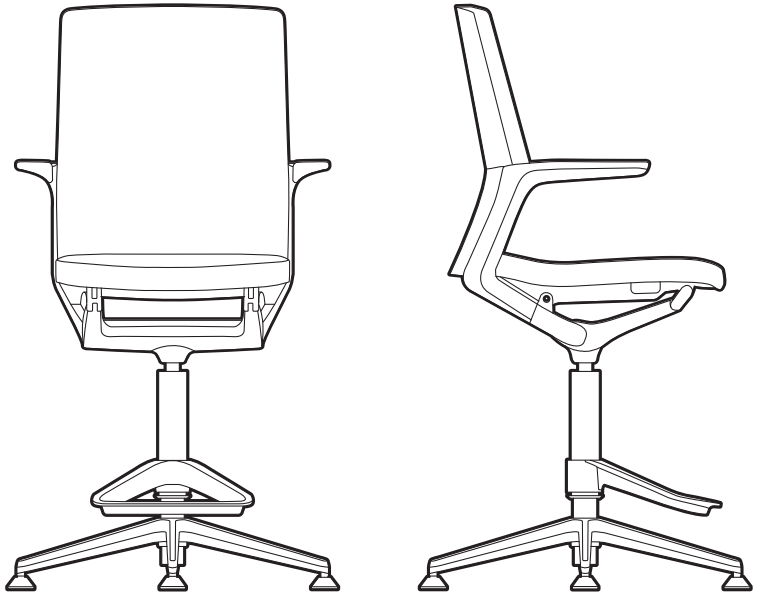

Wing-B1

材料说明

1. **面　料** / 网布
2. **扶　手** / PA、PU
3. **椅　背** / PP、GF、 网布
4. **椅　座** / PP、GF、 网布
5. **底　盘** / 塑料、钢质
6. **气压棒** / 钢质
7. **椅　脚** / 铝合金、PA
8. **椅　轮** / PA、PU

注意事项

1. 打开产品包装后，请仔细验货检查是否存在零件缺少或运输损坏。如存在以上情况，请及时与经销商进行联系。
2. 请置于室内平稳的地面使用，避免靠近火堆或置于暴晒、潮湿的环境中。
3. 本产品仅允许单人使用。
4. 请勿坐在椅座边缘。
5. 请勿脚踩或使用本产品登高取物。
6. 请勿过度倾仰椅背。
7. 除正常坐姿外，请勿依靠本产品，避免失衡摔倒。
8. 请注意尖锐或坚硬的工具，以防划伤或撞击产品。
9. 注意螺丝的自然松动现象，如有发现请立即停用并及时维修。

结构特点

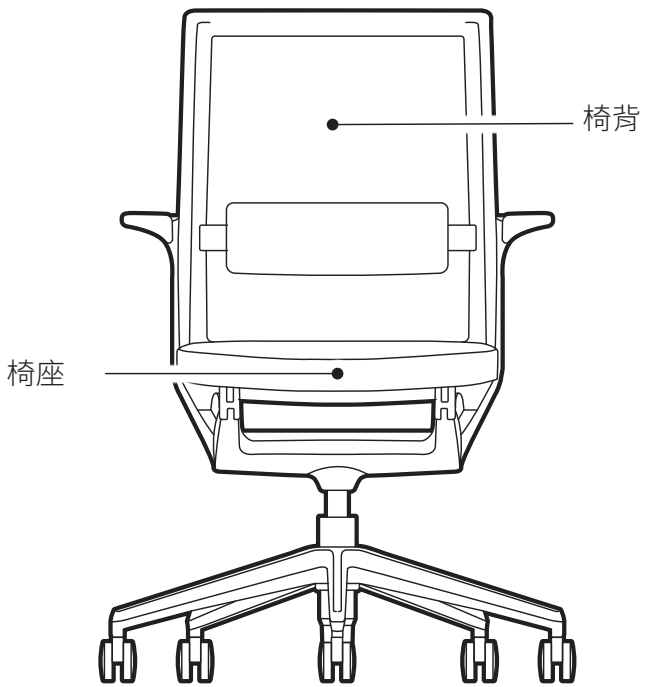

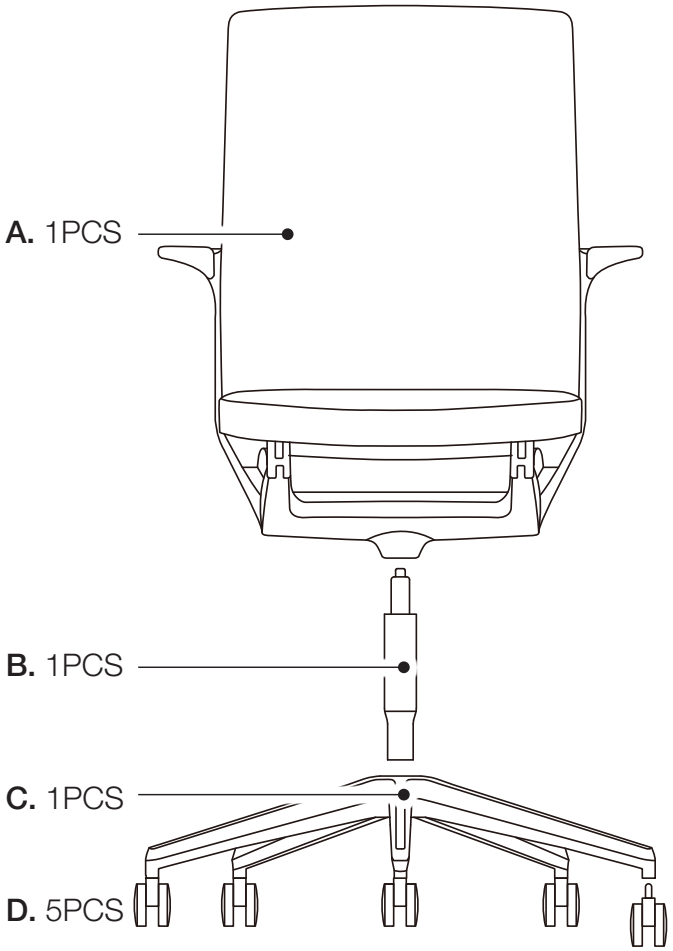
A. 1PCS
B. 1PCS
C. 1PCS
D. 5PCS

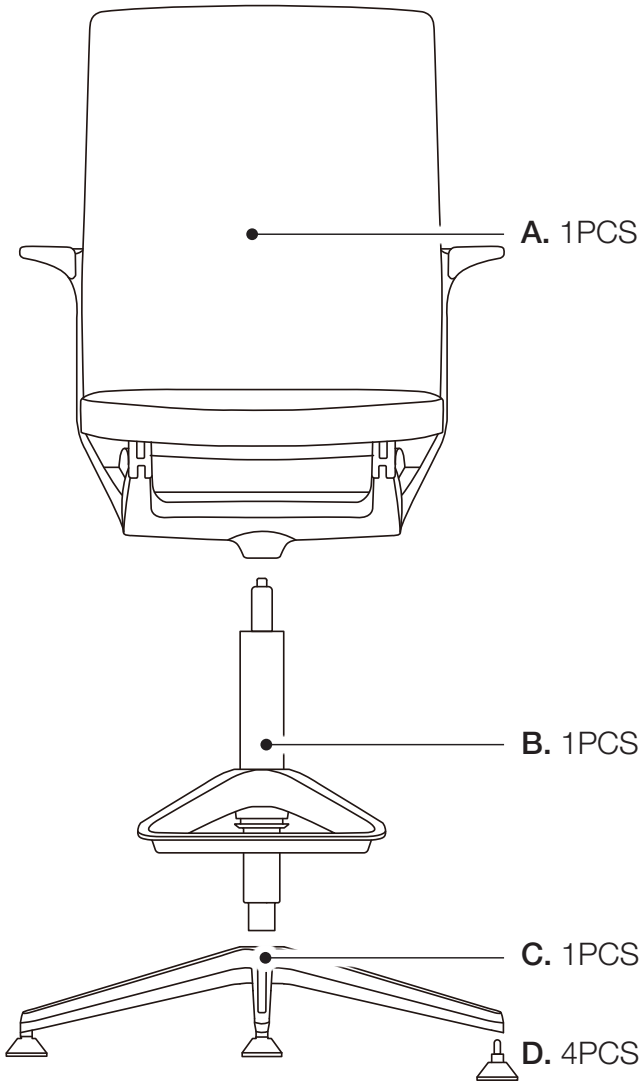
A. 1PCS
B. 1PCS
C. 1PCS
D. 4PCS

功能介绍

1 气压升降

2 原位锁定

清洁及保养方式

1. 皮质办公椅：请用半湿海绵沾取专用清洁剂轻轻擦拭，干布拭干后，用皮革保养剂进行保养；若沾水。应立即擦干；避免长时间阳光直射。
2. 网面、布质办公椅：请用手拍打或吸尘器清除灰尘，如有污渍，用专用清洁剂进行局部清洁并风干。
3. 扶手、支架及椅脚：铝合金材质，请用干布或者有色金属清洁剂进行清洁；塑料材质，请用半湿的清水抹布进行清洁。
4. 椅轮：定期清除毛屑纤维等杂物，可用防静电喷剂保护轮椅。

质量保证及售后服务

本产品享受“五年质保”服务。

自购买之日起计算，五年内产品因自身质量原因发生任何损坏，购买者出示购买凭证，本公司将对产品进行免费维修。

注意

质保服务不适用于受到不当储存、组装、使用的产品，不包括正常的磨损和撕扯、切割和刮擦，或者由撞击或事故引起的产品损坏。

备注：